230V Netz

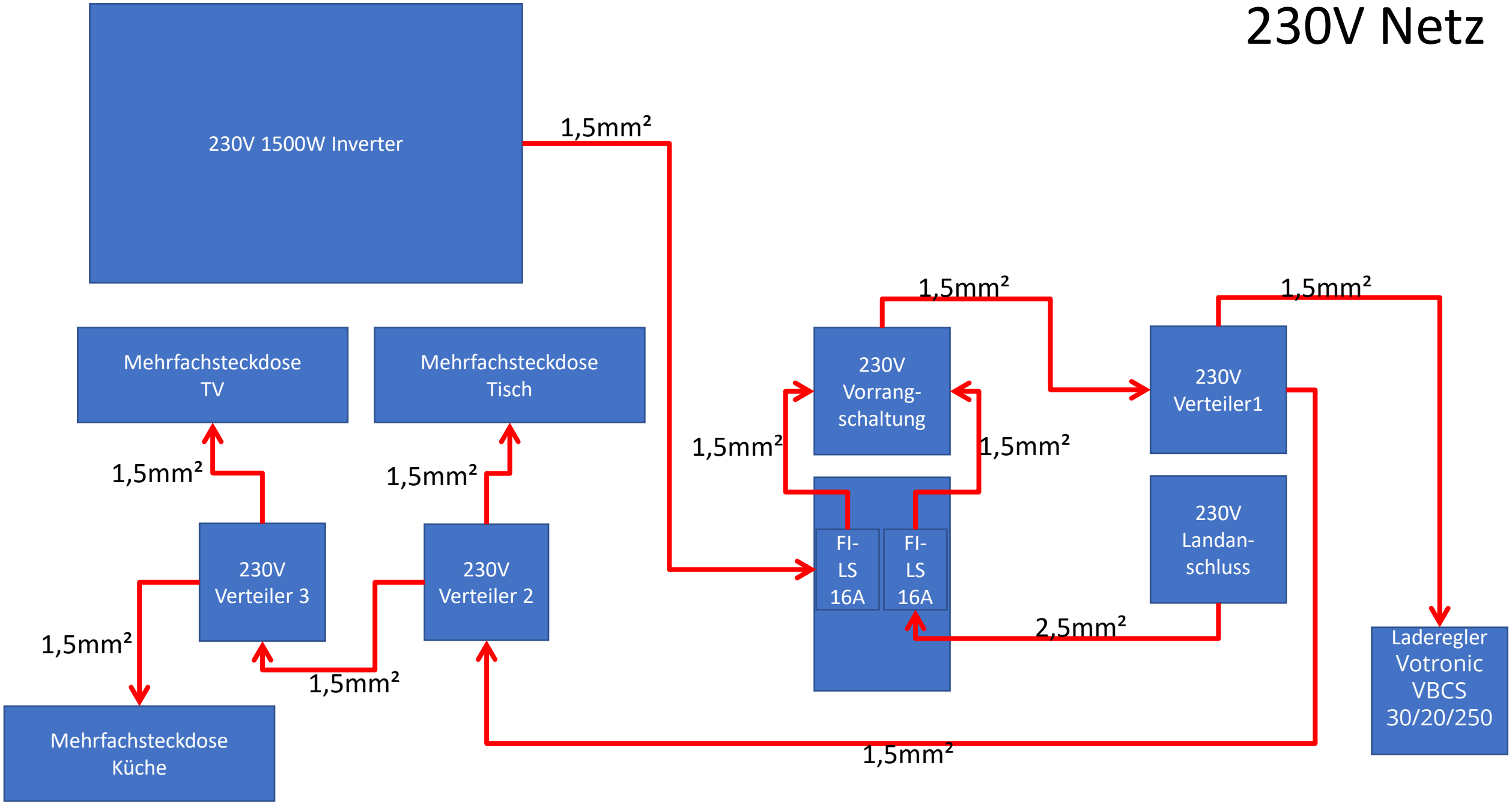
230V 1500W Inverter
1,5mm²
Mehrfachsteckdose TV
Mehrfachsteckdose Tisch
1,5mm²
1,5mm²
230V Verteiler 3
230V Verteiler 2
1,5mm²
1,5mm²
Mehrfachsteckdose Küche
1,5mm²
230V Vorrang-schaltung
1,5mm²
1,5mm²
FI-LS 16A
FI-LS 16A
1,5mm²
230V Verteiler1
1,5mm²
230V Landan-schluss
2,5mm²
Laderegler Votronic VBCS 30/20/250
1,5mm²

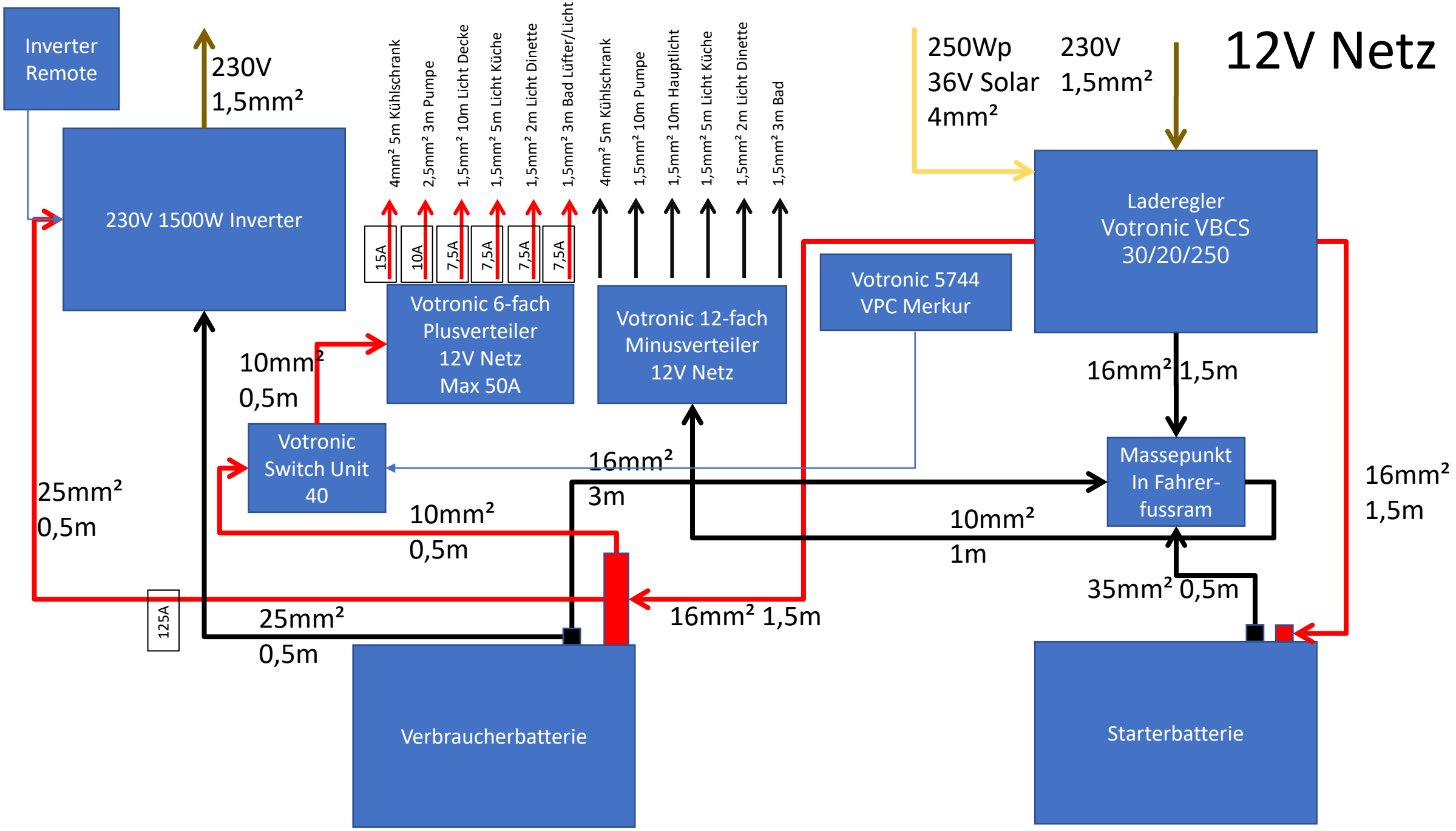
12V Netz
Inverter Remote
230V 1500W Inverter
230V
1,5mm²
4mm² 5m Kühlschrank
2,5mm² 3m Pumpe
1,5mm² 10m Licht Decke
1,5mm² 5m Licht Küche
1,5mm² 2m Licht Dinette
1,5mm² 3m Bad Lüfter/Licht
4mm² 5m Kühlschrank
1,5mm² 10m Pumpe
1,5mm² 10m Hauptlicht
1,5mm² 5m Licht Küche
1,5mm² 2m Licht Dinette
1,5mm² 3m Bad
15A
10A
7,5A
7,5A
7,5A
7,5A
250Wp
36V Solar
4mm²
230V
1,5mm²
Laderegler
Votronic VBCS
30/20/250
Votronic 6-fach
Plusverteiler
12V Netz
Max 50A
Votronic 12-fach
Minusverteiler
12V Netz
Votronic 5744
VPC Merkur
10mm²
0,5m
Votronic
Switch Unit
40
16mm²
1,5m
16mm²
3m
Massepunkt
In Fahrer-
fussram
16mm²
1,5m
25mm²
0,5m
10mm²
0,5m
10mm²
1m
35mm² 0,5m
125A
25mm²
0,5m
16mm² 1,5m
Verbraucherbatterie
Starterbatterie