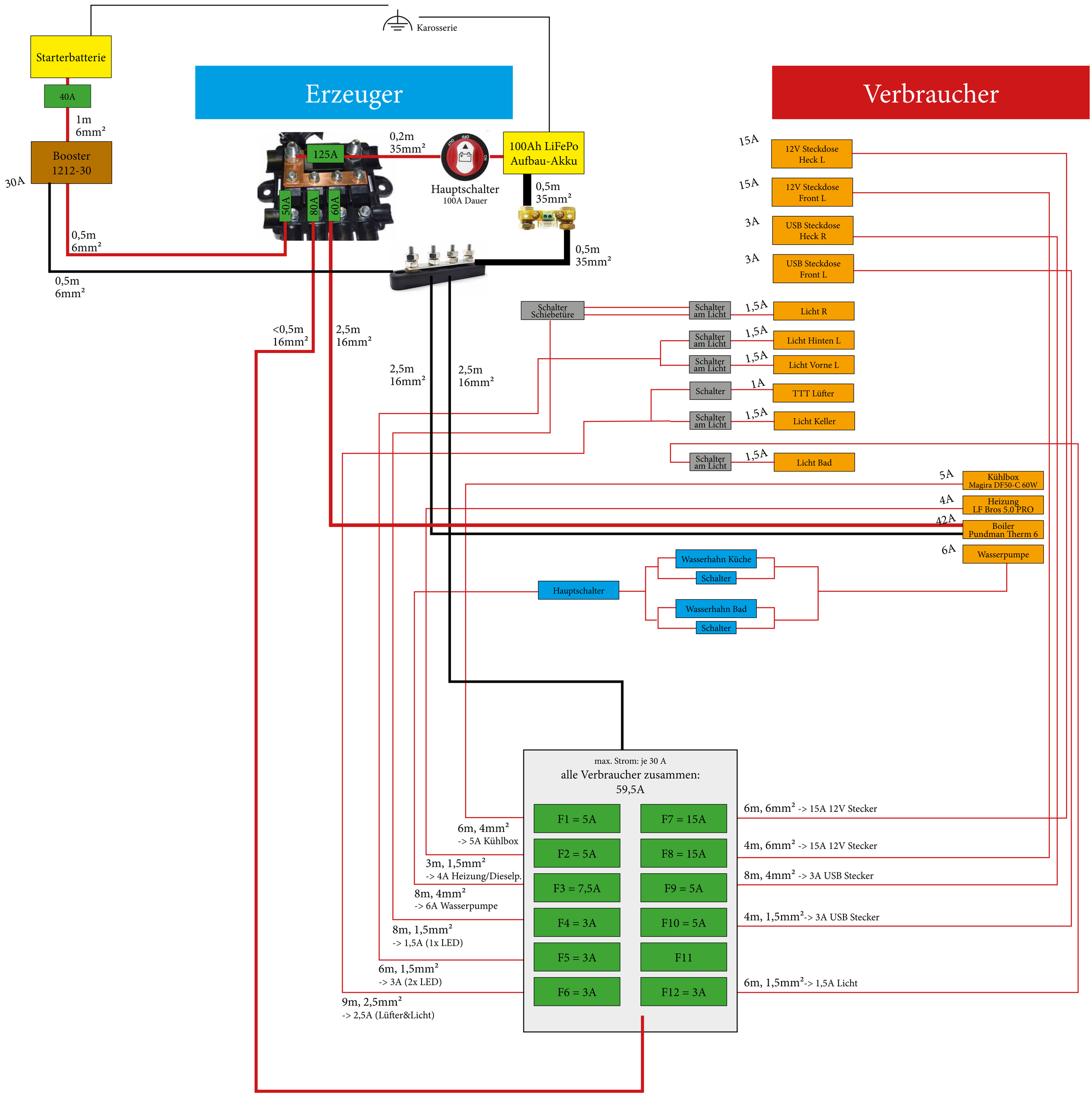Stromplan 12V